Vorbau-Rollladen V6

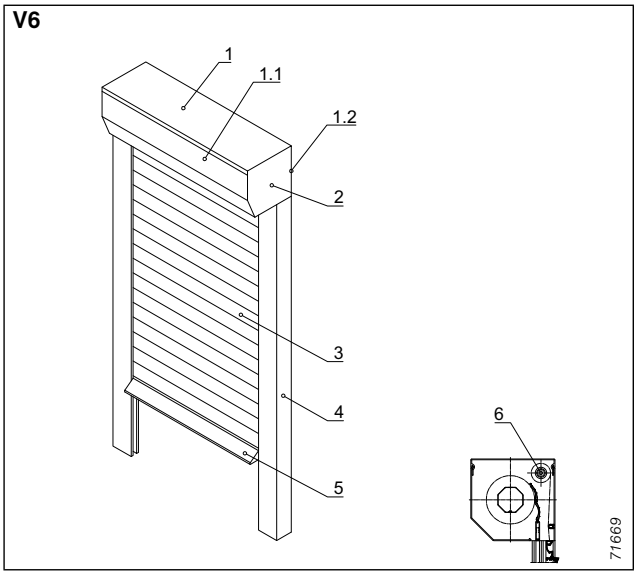

Abb. 11: Vorbau-Rollladen V6

1 Kasten
1.1 Revisionsblende
1.2 Seitenteil
2 Welle
3 Rollladenpanzer
4 Seitliche Führung
5 Endschiene
6 Insektenschutz-Rollo (optional)
6.1 Antrieb über Federwelle
6.2 Insektenschutz-Gaze
6.3 Griffleiste
6.4 Nachrüstset Insektenschutz

Anwendung

Für den nachträglichen Einbau sowie auch bei Neubau und Renovierung einsetzbar. Für mittlere und größere Rollladengrößen, optional mit Insektenschutz (flache Endschiene).

Bedienung

Detailliertere Informationen zu elektrischen und manuellen Antrieben finden Sie ab sofort im separaten Kapitel „Antriebe“, siehe ab Seite 352.

Basismotor, 230 V, 50 Hz
mit elektronischer Endabschaltung; ohne Bedienschalter

WAREMA SecuKit (optional)
Motor mit elektronischer Endabschaltung inkl. zusätzlicher Gurtbedienung, ohne Bedienschalter.
Der Gurt befindet sich generell auf der Antriebsgegenseite.
Für 14 mm-Gurt und ab Kastengröße 14,5 lieferbar.
Weitere Informationen und Baugrenzwerte siehe Seite 144.

Motor mit Akku-Modul UP (optional)
Akku-Lösung, die das Auffahren des Rollladens auch während eines Stromausfalls gewährleistet.
Bitte auch Informationen auf Seite 146f beachten.

Motor mit zusätzlicher Handkurbel ZHK (optional)
Motor mit elektronischer Endabschaltung inkl. zusätzlicher Kurbelbedienung. Motor exklusive Bedienschalter; ab Kastengröße 16,5. Bitte auch Informationen auf Seite 353 beachten.

EWFS Funkmotor, 230 V, 50 Hz (optional)
Mit elektronischer Endabschaltung; inklusive EWFS Wandsender 1-Kanal.

WMS Funkmotor, 230 V, 50 Hz (optional)
Mit elektronischer Endabschaltung; inkl. WMS Wandsender basic (wahlweise mit WMS Handsender basic).

Kurbel

Gurt

Maße (B):	14 mm (23 mm ausschl. bei Kastenform Putz in Verbindung mit Kastenverbreiterung)

Optional mit Übersetzungsgetriebe für Gurt (min. Kastengröße 14,5).
Hinweis: bei einer Ausführung mit 23 mm-Gurt sind die maximalen Bestellhöhen eingeschränkt: Kastengrößen 12,5, 14,5 max. 1000 mm Höhe bzw. 16,5, 18,5, 20,5 max. 2300 mm.

Schnur (optional)

Kasten (1)

5 Kastengrößen, 3-seitig geschlossen (optional 4-seitig)

Kastenformen:	Eckig, Rund, Quadratisch, Putz
Material:	Aluminium, stranggepresst
Maße:	siehe Tabelle Seite 37
Oberfläche:	pulverbeschichtet oder C0-eloxiert, optional C31–C35 eloxiert

Kasten lieferbar als Links- und Rechtsroller (Rechtsroller nur 4-seitig geschlossen).
Maximale Kastenbreite:
- 3-seitiger Kasten 3000 mm
- 4-seitiger Kasten 6000 mm

Optional Putzstücke:
- 12 mm, bis 15 mm einputzbar
- 26 mm (nicht bei Kastengröße 12,5 und 20,5)

Bei Kastenform Putz sind serienmäßig 12 mm-Putzstücke enthalten.
Putzträgerprofilausladung bei Kastenform Putz: standardmäßig 25 mm (wahlweise 10, 15, 20 oder 40 mm erhältlich).
Verdeckte Blendenschnittkanten.

Revisionsblende (1.1)

Material:	Aluminium, stranggepresst
Oberfläche:	pulverbeschichtet, optional eloxiert

Seitenteile (1.2)

Material:	Aluminium-Druckguss
Oberfläche:	pulverbeschichtet

Vorbau-Rollladen V6

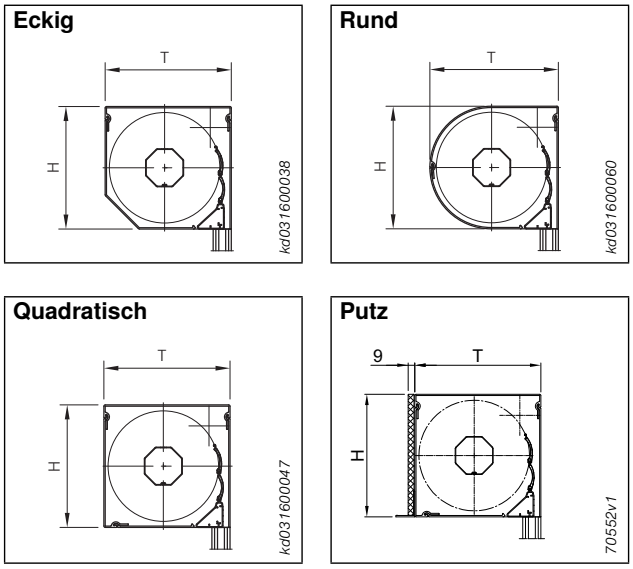

Abb. 12: Kasten V6

Kastenabmessungen

Kasten-größe	Höhe H	Tiefe T bei Kastenform			
12,5	129	134	nicht lieferbar	134	
14,5	149	154	157	154	
16,5	169	174	177	174	
18,5	189	194	197	194	
20,5[1)]	209	214	217	214	

[1)] *bei V6 Quadratisch mit 20,5er Kasten ist der Kasten aufgrund einer seitlichen Abdeckung pro Seite 2 mm breiter als die Breite Hinterkante der Führungsschienen (Bestellbreite)*

Welle (2)

Material: Stahl, verzinkt
Materialstärke: 0,6 mm
Maße (SW): 52 mm
Profil: Achtkant
Oberfläche: blank

Rollladenpanzer (3)

aus Aluminium A 36, A 44, A 53, optional S 37
aus Kunststoff K 36, optional verstärktes Profil V 36
Befestigung auf der Welle über Abdruckfedern aus Stahl.
Beschreibung der Rollladenprofile siehe Seite 318. Optional können die Profile A 36, A 44 und A 53 auch in bedruckter Ausführung gefertigt werden. Nähere Informationen siehe auch Seite 19.

A 36	A 44	A 53
S 37	K 36	V 36

Seitliche Führung (4)

Führungsschienen

Material: Aluminium, stranggepresst
Maße: serienmäßig 55-25 mm, wahlweise 46-25 mm (Breiteneinschränkung beachten) sowie weitere Führungsschienen ab Seite 104
Befestigung: Stufenbohrung in der Führungsschiene
Oberfläche: pulverbeschichtet oder C0-eloxiert, optional C31–C35 eloxiert
Keder: Kunststoff, schwarz, optional Bürstenkeder

Standard-Führungsschienen serienmäßig mit integrierter Nut für Schlagregendichtheit (Prüfbericht siehe www.warema.de).
Inklusive Abdeckstopfen aus Kunststoff (farblich abgestimmt auf die Farbe der Führungsschienen).
Bei Verwendung der FSCH 55-47 (möglich bei Profil A 36, K 36, V 36) bitte die Hinweise zu Bestellhöhen auf Seite 40 beachten.
Optional Führungsschienen mit integrierter Dämmung, Details siehe Seite 95.
Optional Minimax-Führungsschienen lieferbar, Details siehe Seite 88.

Endschiene (5)

Dreikant-Design-Endschiene, ohne Keder
Material: Aluminium, stranggepresst
Oberfläche: pulverbeschichtet oder C0-eloxiert, optional C31–C35 eloxiert

Dreikant-Design-Endschiene für einen formschönen Abschluss bei Gurt- und Kurbel. Bei Motorbedienung schließt sie nahezu flächenbündig ab.
Optional flache Endschiene bzw. im Standard bei Ausführung mit Insektenschutz-Rollo/Drehrahmen.
Endschiene ohne bzw. teilweise optional mit Dichtungskeder. Bei FSCH 55-47 nur flache Endschiene.

Insektenschutz-Rollo (6) (optional)

möglich ab Kastengröße 16,5

Antrieb über Federwelle (6.1)

Verriegelung im unteren Bereich durch Endkappe mit Rastmechanismus. Sanftes Hochfahren durch Soft-Raise-Funktion.

Insektenschutz-Gaze (6.2)

Material:	kunststoffummanteltes Fiberglas-Gewebe
Farbe:	VisionAir-Gaze, schwarz, hochtransparent

Griffleiste (6.3)

Bedienung:	integriertes, durchlaufendes Profil bzw. Schnurquaste, schwarz
Material:	Aluminium, stranggepresst
Maße:	40x13 mm
Oberfläche:	pulverbeschichtet
Keder:	Bürstenkeder mit Abdichtung zum Fenster, wahlweise nach unten (zur Fensterbank)

Nachrüstset (6.4)

Bestehend aus VisionAir-Gaze (auf der Welle), inklusive untere Griffleiste und Antrieb, 2 Stück FSCH 29-25 und allen notwendigen Bürstenkedern. Fertig konfektioniert zur Montage in den vorhandenen Rollladen.

Insektenschutz-Festrahmen (optional)

(nur in Verbindung mit 4-seitig geschlossenem Kasten)
Festrahmen Typ F.S.11 zum Ein- und Aushängen, inkl. umlaufendem Bürstenkeder.
Seitliche Lagerung über vier Federstifte in Befestigungsbohrungen innerhalb der Führungsschiene 55-47. Die Führungsschiene ist eigens hierfür mit einem zusätzlichen Profil aus Aluminium ausgestattet. Das Ein- und Aushängen erfolgt über Federstifte.

Behang

Material:	siehe Insektenschutz-Rollo

Gaze nach außen angeordnet.

Profile

Material:	Aluminium, stranggepresst
Maße (BxH):	Rahmenprofil 12,5x30 mm
Oberfläche:	pulverbeschichtet

Farben

Aluminiumteile:	wie Kasten
Gaze:	schwarz, hochtransparent

Ab 1500 mm Profillänge des Festrahmens (Fertigbreite oder Fertighöhe des sich aus dem Rollladen ergebenden Festrahmen-Maßes) wird standardmäßig eine mittige, stützende Sprosse eingesetzt. Zusätzliche Sprossen oder abweichende Sprossenposition optional möglich.
Optional sind auch andere Festrahmentypen lieferbar (Klärung über Anwendungstechnik erforderlich).

Insektenschutz-Drehrahmen (optional)

(nur in Verbindung mit 4-seitig geschlossenem Kasten)
1- oder 2-flügelige Ausführung mit umlaufendem Montagerahmen. Der Drehrahmen öffnet nach außen. Inklusive integrierter Schließhilfe und umlaufendem Bürstenkeder.

Bedienung	bis zu einer Rahmenhöhe von 1800 mm durch Griff; darüber Bedienung durch Quersprosse mit integrierter Griffleiste

Behang

Material:	siehe Insektenschutz-Rollo

Profile

Material:	Aluminium, stranggepresst
Maße (BxH):	Rahmenprofil 12,5x30 mm und 12,5x28 mm; Quersprosse mit integrierter Griffleiste 10x52 mm
Oberfläche:	pulverbeschichtet

Farben

Aluminiumteile:	wie Kasten
Gaze:	schwarz, hochtransparent
Kunststoffteile:	weiß, grau oder schwarz

Für spezielle Anforderungen sind optional auch Sondergazen lieferbar wie Pollenschutz-Gaze, Feinstaub-Gaze, verschleißfeste Gaze oder Edelstahl-Gaze A2.
Die FSCH 55-47 ermöglicht den Einsatz von Insektenschutz-Rollo oder -Drehrahmen, sowie -Festrahmen. Bei gleicher Kastentiefe bereits bei Bestellung oder zur Nachrüstung innerhalb der genannten Bestellhöhen möglich.
Hinweis: Die integrierten Lösungen bieten erhöhten Schutz vor Insekten.
Bitte beachten Sie die Details zu Insektenschutz-Rollos und -Drehrahmen ab Seite 64.
Optional ist auch eine Ausführung als Insektenschutz-Pendeltür oder -Plissee möglich. Details siehe ab Seite 72.

Farben

Pulverbeschichtung der Aluminiumteile (außer Rollladenpanzer) mit chromfreier Vorbehandlung nach gültiger RAL CLASSIC-Farbkarte (ausgenommen Tarn- und Leuchtfarben) oder in sechs DB-Farben sowie acht Strukturfarben (W4914 – W4921), vier eloxalähnliche Farben (WC31 – WC34) und weiteren Farben gemäß WAREMA Farbwelt (in WAREMA Farbspezifikation), detaillierte Informationen siehe Kapitel „Allgemein“. Wahlweise auch in eloxiert C0 (farblos) möglich.
Abweichende Farbspezifikationen, Sonderfarben oder Farb-Eloxal sind auf Anfrage und gegen Mehrpreis lieferbar.
Rollladenpanzer gemäß WAREMA Farbkarte für Rollladenprofile.

Zubehör (optional)

- **Minimax-Führungsschienen** Details siehe Seite 88.
- **Sturzdämmung** Details siehe Seite 92.
- **Führungsschienen mit integrierter Dämmung** Details siehe Seite 95.
- **Aussteller** Details siehe Seite 89.
- **Schnellmontageset** Details siehe Seite 90.
- **Sicherheitspaket** Details siehe Seite 136.
- **Verriegelung** integriert in flache Endschiene; Details siehe Seite 115.
- **Integrierte Absturzsicherung VisioNeo** Details siehe Kapitel Absturzsicherung ab Seite 335.

Baugrenzwerte
Vorbau-Rollladen V6

Nutzen Sie für die Planung der Sonnenschutzanlagen auch unser kostenloses Planungsprogramm unter www.sonnenschutzplaner.de – hier können Sie das Produkt konfigurieren und eine technische Zeichnung zur Integration in Ihre Pläne erzeugen.
Einbaubeispiele für unterschiedliche Wandaufbauten zur Beratung finden Sie in unserer Anwendungsbroschüre Rollladen.

Rollladenpanzer		Grenzwerte			Bedienarten und max. Flächen in m²													
						Gurt				Kurbel				Motor				
		max. Breite in mm	max. Höhe in mm	max. Fläche Einzel-anlage in m²	Schnur	Gurt innenliegend	Gurt mit ausziehbarer Gurtscheibe	Gurtumlenkung	Übersetzungsgetriebe für Gurt[1]	Kurbelwickler für Gurt	Kurbel innenliegend, Typ 1	Kurbel innenliegend, Typ 2	Kurbel mit ausziehbarem Getriebe	Basismotor	EWFS Funkmotor	WMS Funkmotor	Motor mit zusätzlicher Handkurbel ZHK[2]	Motor mit Akku-Modul UP
Vorbau-Rollladen V6																		
A 36	Konstruktionsbedingt				2,0	4,0	3,0	3,0	8,0	6,0	5,0	8,0	3,0					
	DIN EN 13659 Kl. 1	3000	3500	7,0	1,0	2,0	2,0	2,0	4,0	3,0	5,0	8,0	3,0		18,0			6,1
	DIN EN 13659 Kl. 2				0,5	1,0	1,0	1,0	2,0	1,5	3,0	5,5	3,0					
A 44	Konstruktionsbedingt				1,5	4,0	3,0	3,0	7,0	6,0	5,0	8,0	3,0					
	DIN EN 13659 Kl. 1	3500	2900	10,0	1,0	2,0	2,0	2,0	4,0	3,0	5,0	8,0	3,0		17,0			5,4
	DIN EN 13659 Kl. 2				0,5	1,0	1,0	1,0	2,0	1,5	2,5	4,5	2,5					
A 53	Konstruktionsbedingt				1,5	3,0	2,0	2,0	6,0	5,0	4,0	7,0	2,0					
	DIN EN 13659 Kl. 1	3500	2600	9,0	1,0	2,0	2,0	2,0	4,0	3,0	4,0	7,0	2,0		13,0			4,2
	DIN EN 13659 Kl. 2				0,5	1,0	1,0	1,0	2,0	1,5	2,5	4,5	2,0					
S 37	Konstruktionsbedingt				-	-	-	-	-	-	-	2,9	-					
	DIN EN 13659 Kl. 1	3000	2800	7,0	-	-	-	-	-	-	-	2,9	-		7,0			2,3
	DIN EN 13659 Kl. 2				-	-	-	-	-	-	-	2,0	-					
K 36	Konstruktionsbedingt				1,5	4,0	3,0	3,0	7,0	6,0	5,0	8,0	3,0					
	DIN EN 13659 Kl. 1	2000	3000	3,2	1,0	2,0	2,0	2,0	4,0	3,0	5,0	8,0	3,0		9,6			5,9
	DIN EN 13659 Kl. 2				0,5	1,0	1,0	1,0	2,0	1,5	2,5	4,5	2,5					
V 36	Konstruktionsbedingt				1,5	4,0	3,0	3,0	7,0	6,0	5,0	8,0	3,0					
	DIN EN 13659 Kl. 1	2200	3000	4,0	1,0	2,0	2,0	2,0	4,0	3,0	5,0	8,0	3,0		12,0			5,9
	DIN EN 13659 Kl. 2				0,5	1,0	1,0	1,0	2,0	1,5	2,5	4,5	2,5					
Insektenschutz-Rollo		2000	2400	4,8														
Insektenschutz-Drehrahmen[3]		1300	2700	2,7														
min. Bestellbreite in mm									500					640	660		735	570
min. Bestellbreite mit Insektenschutz-Rollo in mm (mit Soft-Raise-Funktion)										710							735	710
min. Bestellbreite mit Insektenschutz-Rollo in mm (ohne Soft-Raise-Funktion)									530					640	660		735	570

[1] *ab Kastengröße 14,5*
[2] *ab Kastengröße 16,5*
[3] *Insektenschutz-Drehrahmen einflügelig, bei zweiflügeligen verdoppeln sich die maximalen Breiten bzw. Flächen*

Beachten Sie zur Ermittlung der maximalen Flächen bitte das jeweilige Flächendiagramm.
Informationen zu Windwiderstandsklassen finden Sie auf der Folgeseite sowie auf Seite 22.

Hinweise:
- es können max. 3 Behänge gekuppelt werden!
- Für Rollladen mit Profil S 37 sind Kupplung sowie durchgehende Blenden nicht möglich.
- Ab einer Bestellbreite von 1500 mm empfehlen wir eine zusätzliche Kastenbefestigung. Details siehe Seite 91.

Vorbau-Rollladen V6

Maximale Bestellhöhen je Kastengröße in mm

Kastengröße	Rollladenprofil					
	A 36	A 44	A 53	S 37	K 36	V 36
12,5	1400 (–)	650	550	1100	1400 (–)	1400 (–)
14,5	1900 (1600)	1100	900	1700	1900 (1600)	1900 (1600)
16,5	2750	1700	1300	2200	2650	2650
16,5 Insektenschutz	1550	–	–	–	1550	1550
18,5	3250	2350	2000	2800	3000	3000
18,5 Insektenschutz	2250	–	–	–	2250	2250
20,5	3500	2900	2600	2800	3000	3000
20,5 Insektenschutz	2400	–	–	–	2400	2400

Hinweise:
- Werte in Klammern beziehen sich auf FSCH 55–47 (bei Kastengröße 12,5 nicht möglich).
- Insektenschutz-Rollo erst ab Kastengröße 16,5 möglich
- Kastengröße 12,5 und 20,5 bei Einsatz der Minimax-Führungsschiene nicht möglich.

Max. Bestellbreite je Windwiderstandsklasse

Beschreibung der Grundlagen zu Windwiderstandsklassen siehe ab Seite 22.
Die nachfolgende Tabelle zeigt für die einzelnen Rollladenprofile und die jeweils eingesetzte Führungsschiene die maximale Breite die je Windwiderstandsklasse erreicht wird.

Rollladenpanzer	max. Bestellbreite des Rollladens je Windwiderstandsklasse in mm							gültig bei Einsatz der Führungsschiene Vorbau V6									
	0	1	2	3	4	5	6	55-25	55-35	55-47	55-46	55-45	55-65	55-75	55-85	37-25	37-46
A 36	3000	2780	2705	2560	2265	1825	1500	●	●	●	●	●	●	●	●	●	●
A 44	3500	3295	3200	3010	2625	2055	1600	●	●	–	–	●	●	●	●	●	–
A 53	–	–	3500	3370	3020	2490	1790	●	●	–	–	●	●	●	●	●	–
S 37	–	–	–	3000	2790	2375	1820	●	●	–	–	●	●	●	●	●	–
K 36	2000	1750	1600	1400	1200	1000	900	●	●	●	●	●	●	●	●	●	●
V 36	2200	2155	2065	1890	1535	1010	900	●	●	●	●	●	●	●	●	●	●

Tab. 5: Max. Bestellbreite Rollladen je Windwiderstandsklasse bei Vorbau-Rollladen

Bei Änderung der Führungsschienen auf die nachfolgend angegebene Ausführung ergeben sich folgende Verschiebungen der Windwiderstandsklassen nach oben (+1) oder nach unten (-1):

Verschiebung bei Führungsschiene	Rollladenpanzer					
	A 36	A 44	A 53	S 37	K 36	V 36
46-25, 46-35, 46-85	–1[1)]				–1[2)]	–1[1)]
80-25	+1	+1	+1		+1	

Tab. 6: Verschiebung der Windwiderstandsklassen

[1)] *Max. Breite 1800 mm*
[2)] *Max. Breite 1500 mm*

Hinweise:
- Bei Ausführung von Rollladen mit integriertem Insektenschutz-Rollo gilt für das Insektenschutz-Rollo Windwiderstandsklasse 1.
- Windwiderstandsklassen zu den verstärkten Führungsschienen des Sicherheitspakets finden Sie auf Seite 136.

Flächendiagramm
Vorbau-Rollladen V6

Maximale Maße für Einzelflächen V6 mit Rollladenpanzer aus Kunststoff in mm

max. Breite mit 46er FSCH bei Profil V 36

max. Breite mit 46er FSCH bei Profil K 36

Höhe \ Breite	900	1000	1100	1200	1300	1400	1500	1600	1700	1800	1900	2000	2100	2200
1000											Insekten-schutz-Rollo (optional)			V 36
1100														
1200														
1300												K 36		
1400														
1500														
1600														
1700														
1800														
1900														
2000														
2100														
2200														
2300														
2400	Insektenschutz-Rollo (optional)													
2500														
2600														
2700														
2800														
2900														
3000		K36	V 36											

Maximale Maße für Einzelflächen V6 mit Rollladenpanzer aus Aluminium in mm

max. Breite mit 46er FSCH bei Profil A 36

Höhe \ Breite	900	1000	1100	1200	1300	1400	1500	1600	1700	1800	1900	2000	2100	2200	2300	2400	2500	2600	2700	2800	2900	3000	3100	3200	3300	3400	3500
1000											Insekten-schutz-Rollo (optio-nal)										A 36, S 37					A 53, A 44	
1100																											
1200																											
1300																											
1400																											
1500																											
1600																											
1700																											
1800																											
1900																											
2000																											
2100																											
2200																											
2300																											
2400	Insektenschutz-Rollo (optional)																										
2500																											
2600	A 53																										
2700																											
2800	S 37																										
2900	A 44																										
3000																											
3100																											
3200																											
3300																											
3400																											
3500	A 36																										

Bitte beachten Sie bei der Prüfung der maximalen Flächen auch die Windwiderstandsklassen.

Vorbau-Rollladen V6

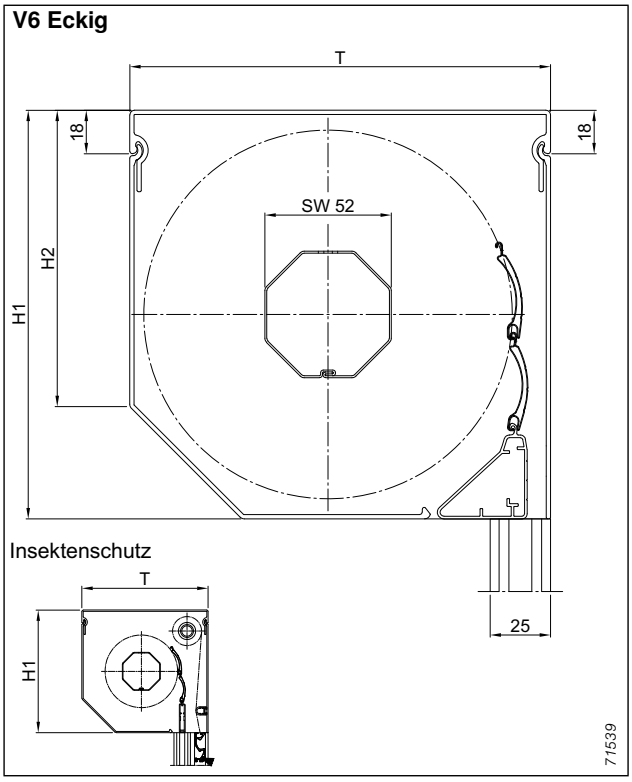

Abb. 13: Kastenabmessungen V6 Eckig

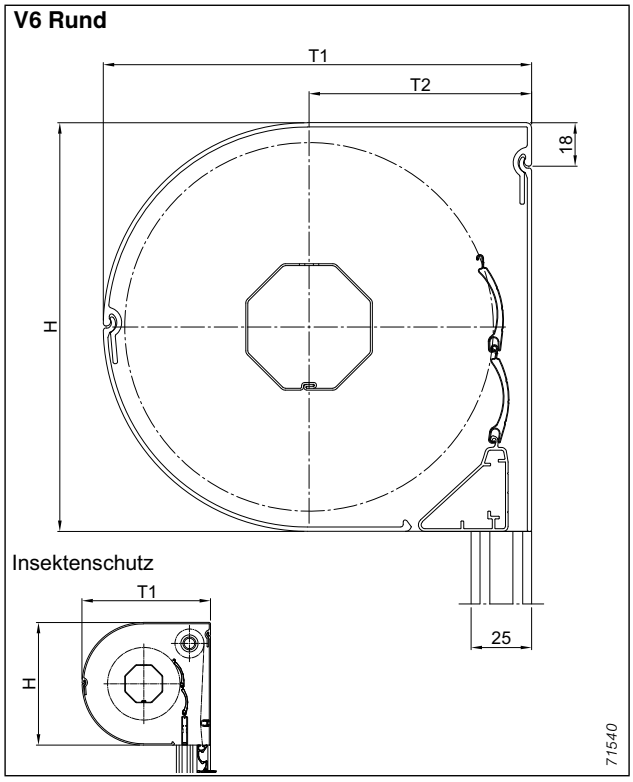

Abb. 14: Kastenabmessungen V6 Rund

Kasten-größe	Abmessungen in mm		
	H1	H2	T
12,5	129	92	134
14,5	149	108	154
16,5	169	123	174
18,5	189	137	194
20,5	209	151	214

Hinweise:
- Standardmäßig 3-seitig geschlossen, max. Breite 3000 mm
- Optional 4-seitig geschlossen, max. Breite 6000 mm
- Bei 4-seitig geschlossenem Kasten Ausführung als Rechtsroller möglich (Distanz zu anderen Bauteilen für die Revision mindestens in Kastentiefe notwendig).
- Gehrungsschnitte möglich (in Verbindung mit 4-seitig geschlossenem Kasten).
- Bei Einsatz der Führungsschiene 55–47 ohne Insektenschutz, ist ein zusätzlicher Kastenschluss optional lieferbar (Details siehe Seite 96).
- Abweichende max. Maße bei Ausführung mit integriertem Insektenschutz siehe Tabelle Seite 40.

Kasten-größe	Abmessungen in mm		
	H	T1	T2
12,5	nicht lieferbar		
14,5	149	157	80
16,5	169	177	90
18,5	189	197	100
20,5	209	217	110

Hinweise:
- Wie bei V6 Eckig, jedoch nicht als Rechtsroller möglich

Vorbau-Rollladen V6

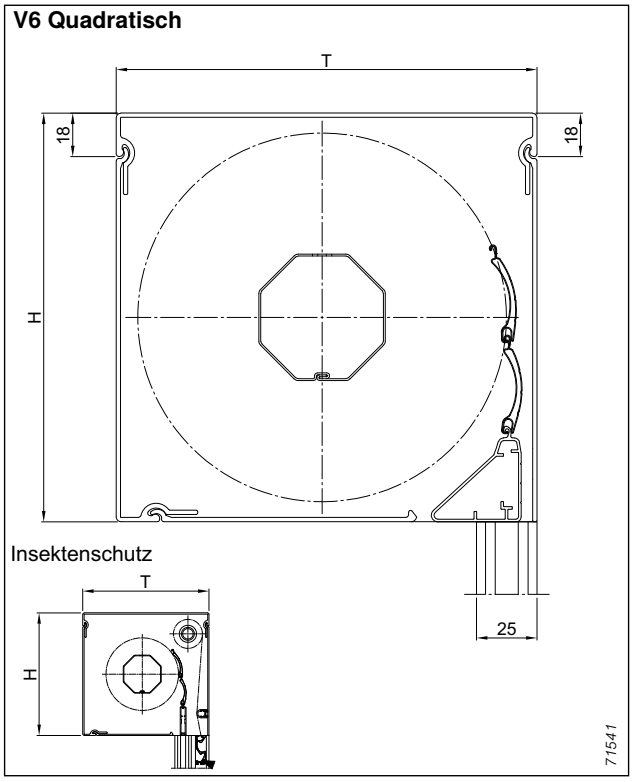

Abb. 15: Kastenabmessungen V6 Quadratisch

Kasten-größe	Abmessungen in mm	
	H	T
12,5	129	134
14,5	149	154
16,5	169	174
18,5	189	194
20,5[1)]	209	214

[1)] *bei V6 Quadratisch mit 20,5er Kasten ist der Kasten aufgrund einer seitlichen Abdeckung pro Seite 2 mm breiter als die Breite Hinterkante der Führungsschienen (Bestellbreite)*

Hinweise:

- Wie bei V6 Eckig
- Rechtsroller bei dieser Kastenform ohne Einschränkungen möglich

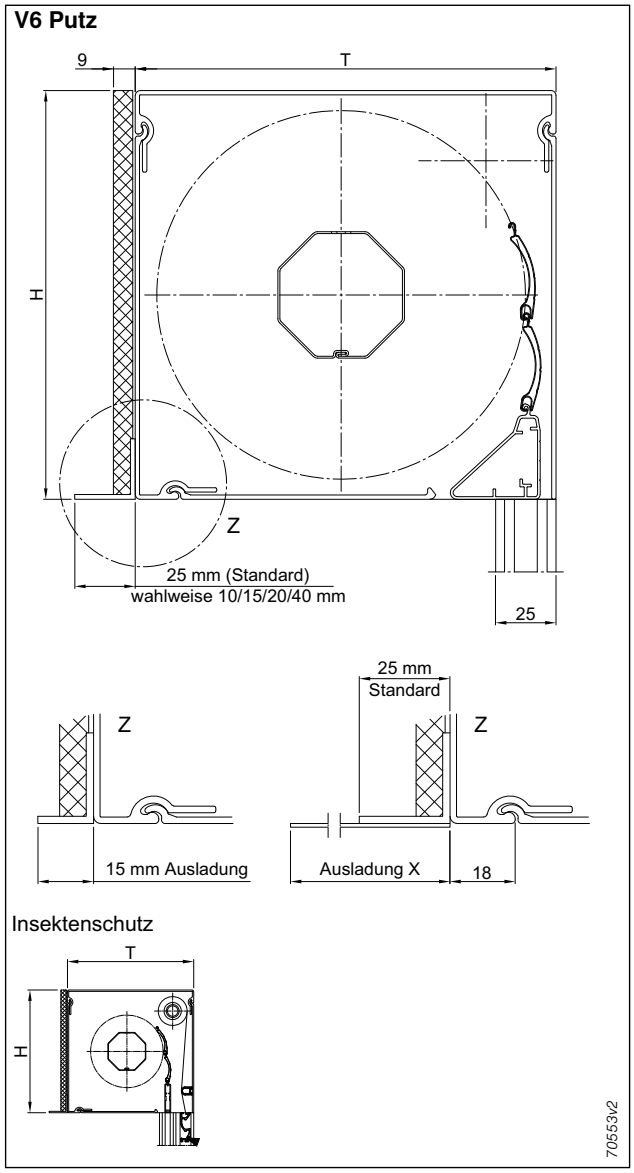

Abb. 16: Kastenabmessungen V6 Putz

Hinweise zu Kastenform Putz:

- Wie bei V6 Eckig, jedoch nicht als Rechtsroller
- Kasten inkl. Revisionsblende, Putzträgerprofil und Putzstücke pulverbeschichtet
- Die Ausladung des Putzträgerprofils beträgt im Standard 25 mm (wahlweise auch in 10, 15, 20 oder 40 mm lieferbar). Zwischengrößen sind auf Anfragen möglich.
- bei einem Wärmedämm-Verbundsystem (WDVS) sollte die Ausladung des Putzträgerprofils auf 15 mm (siehe Abb. 16) festgelegt werden. Bitte bei Bestellung angeben.
- das Putzträgerprofil dient als optischer Abschluss, es ist nicht zur Aufnahme von Lasten aus der Dämmung geeignet.
- Maße H und T je Kastengröße siehe Tabelle V6 Quadratisch (unter Abb. 15).

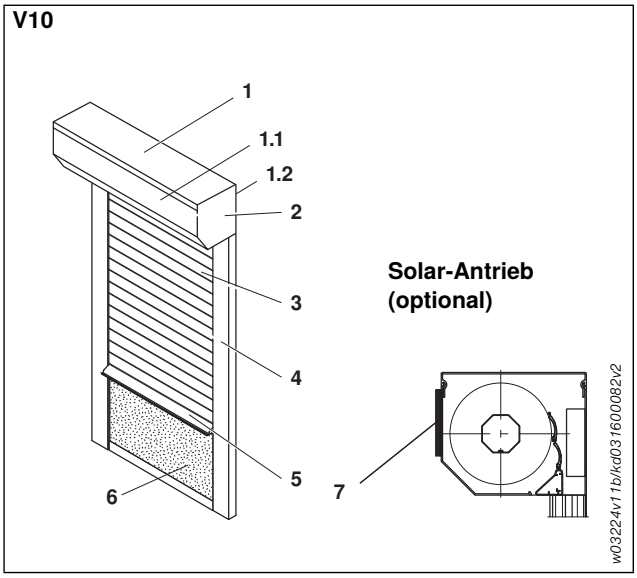

Abb. 17: Vorbau-Rollladen V10

1 **Kasten**
  1.1 **Revisionsblende**
  1.2 **Seitenteil**
2 **Welle**
3 **Rollladenpanzer**
4 **Seitliche Führung**
5 **Endschiene**
6 **Insektenschutz-Rollo (Standard)**
  6.1 **Antrieb über Federwelle**
  6.2 **Insektenschutz-Gaze**
  6.3 **Griffleiste**
7 **Solar-Panel (optional)**

Anwendung

Für den nachträglichen Einbau sowie auch bei Neubau und Renovierung einsetzbar. Für mittlere und größere Rollladengrößen; im Rahmen der Baugrenzwerte standardmäßig mit integriertem Insektenschutz-Rollo (Dreikant-Design-Endschiene).

Bedienung

Detailliertere Informationen zu elektrischen und manuellen Antrieben finden Sie ab sofort im separaten Kapitel „Antriebe“, siehe ab Seite 352.

Basismotor, 230 V, 50 Hz
mit elektronischer Endabschaltung; ohne Bedienschalter

WAREMA SecuKit (optional)
Motor mit elektronischer Endabschaltung inkl. zusätzlicher Gurtbedienung, ohne Bedienschalter.
Der Gurt befindet sich generell auf der Antriebsgegenseite.
Für 14 mm-Gurt und ab Kastengröße 14,5 lieferbar.
Weitere Informationen und Baugrenzwerte siehe Seite 144.

Motor mit Akku-Modul UP (optional)
Akku-Lösung, die das Auffahren des Rollladens auch während eines Stromausfalls gewährleistet.
Bitte auch Informationen auf Seite 146f beachten.

EWFS Funkmotor, 230 V, 50 Hz (optional)
Mit elektronischer Endabschaltung; inklusive EWFS Wandsender 1-Kanal.

WMS Funkmotor, 230 V, 50 Hz (optional)
Mit elektronischer Endabschaltung; inkl. WMS Wandsender basic (wahlweise mit WMS Handsender basic).

Solar-Antrieb, 12 V DC (optional)
Mit mechanischer Endabschaltung. Gleichstromantrieb mit positionsgesteuerter Endabschaltung unten und drehmomentgesteuerter Endabschaltung oben. Steuerung und Akku unsichtbar im Kasten integriert.
EWFS Wandsender 1-Kanal inklusive. Solar-Panel außen am Kasten befestigt, optional externes Panel. Optional Netzteil für Notstromversorgung lieferbar.
Hinweis: Solar-Antrieb in Verbindung mit Insektenschutz-Rollo nicht möglich und Insektenschutz als Drehrahmen nur nach anwendungstechnischer Prüfung.

Kurbel

Gurt

Maße (B):	14 mm (23 mm ausschl. bei Kastenform Putz in Verbindung mit Kastenverbreiterung)

Optional mit Übersetzungsgetriebe für Gurt.
Hinweis: bei einer Ausführung mit 23 mm-Gurt sind die maximalen Bestellhöhen eingeschränkt: Kastengröße 14,5 max. 1000 mm Höhe bzw. 16,5, 18,5, 20,5 max. 2300 mm.

Schnur (optional)

Kasten (1)

4 Kastengrößen, 4-seitig geschlossen (optional 3-seitig)

Kastenformen:	Eckig, Rund, Quadratisch, Putz
Material:	Aluminium, stranggepresst
Maße:	siehe Tabelle Seite 45
Oberfläche:	pulverbeschichtet oder C0-eloxiert, optional C31–C35 eloxiert (bei Solar-Antrieb generell nur pulverbeschichtete Ausführung möglich)

Kasten lieferbar als Linksroller.
Maximale Kastenbreite:
- mit Insektenschutz-Rollo 2000 mm
- ohne Insektenschutz-Rollo, 3-seitiger Kasten 3000 mm bzw. bei 4-seitigem Kasten 6000 mm
- bei Solar-Antrieb 2200 mm

Optional Putzstücke:
- 12 mm, bis 15 mm einputzbar
- 26 mm

Bei Kastenform Putz sind serienmäßig 12 mm-Putzstücke enthalten.
Putzträgerprofilausladung bei Kastenform Putz: standardmäßig 25 mm (wahlweise 10, 15, 20 oder 40 mm erhältlich).
Verdeckte Blendenschnittkanten.

Revisionsblende (1.1)

Material:	Aluminium, stranggepresst
Oberfläche:	pulverbeschichtet oder C0-eloxiert, optional C31–C35 eloxiert

Seitenteile (1.2)

Material:	Aluminium-Druckguss
Oberfläche:	pulverbeschichtet

Vorbau-Rollladen V10

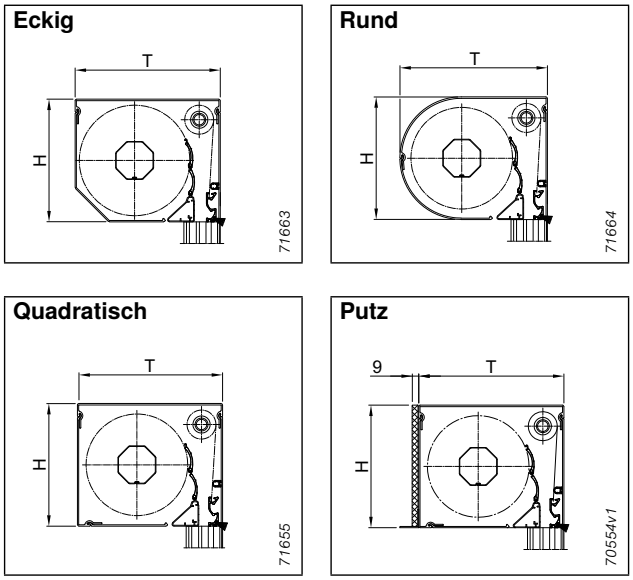

Abb. 18: Kasten V10

Kastenabmessungen in mm

Kasten-größe	Höhe H	Tiefe T bei Kastenform			
14,5	149	180	183	180	
16,5	169	200	203	200	
18,5	189	220	223	220	
20,5	209	240	243	nicht lieferbar	

Welle (2)

Material: Stahl, verzinkt
Materialstärke: 0,6 mm
Maße (SW): 52 mm
Profil: Achtkant
Oberfläche: blank

Rollladenpanzer (3)

aus Aluminium A 36, A 44, optional S 37
aus Kunststoff K 36, optional verstärktes Profil V 36
Befestigung auf der Welle über Abdruckfedern aus Stahl.
Bei Solar-Antrieb nur Profile A 36 und K 36 einsetzbar.
Beschreibung der Rollladenprofile siehe Seite 318.
Optional können die Profile A 36 und A 44 auch in bedruckter Ausführung gefertigt werden. Nähere Informationen siehe auch Seite 19.

A 36	A 44	S 37

K 36	V 36

Seitliche Führung (4)

Führungsschienen

Material: Aluminium, stranggepresst
Maße: Standardabmessung 55-48 mm, weitere Führungsschienen ab Seite 108
Befestigung: Stufenbohrung in der Führungsschiene
Oberfläche: pulverbeschichtet oder C0-eloxiert, optional C31–C35 eloxiert
Keder: Kunststoff, schwarz, optional Bürstenkeder

Standard-Führungsschienen serienmäßig mit integrierter Nut für Schlagregendichtheit (Prüfbericht siehe www.warema.de).
Inklusive Abdeckstopfen aus Kunststoff (farblich abgestimmt auf die Farbe der Führungsschienen).
Optional Minimax-Führungsschienen lieferbar, Details siehe Seite 88.

Endschiene (5)

Dreikant-Design-Endschiene, ohne Keder
Material: Aluminium, stranggepresst
Oberfläche: pulverbeschichtet oder C0-eloxiert, optional C31–C35 eloxiert

Dreikant-Design-Endschiene für einen formschönen Abschluss bei Gurt- und Kurbel. Bei Motorbedienung schließt sie nahezu flächenbündig ab.
Teilweise optional mit Dichtungskeder.

Insektenschutz-Rollo (6) (Standard)

Antrieb über Federwelle (6.1)
Verriegelung im unteren Bereich durch Endkappe mit Rastmechanismus. Sanftes Hochfahren durch Soft-Raise-Funktion.

Insektenschutz-Gaze (6.2)

Material:	kunststoffummanteltes Fiberglas-Gewebe
Farbe:	VisionAir-Gaze, schwarz, hochtransparent

Griffleiste (6.3)

Bedienung:	integriertes, durchlaufendes Profil bzw. Schnurquaste, schwarz
Material:	Aluminium, stranggepresst
Maße:	40x13 mm
Oberfläche:	pulverbeschichtet
Keder:	Bürstenkeder mit Abdichtung zum Fenster, wahlweise nach unten (zur Fensterbank)

Insektenschutz-Festrahmen (optional)

(nur in Verbindung mit 4-seitig geschlossenem Kasten)
Festrahmen Typ F.S.11 zum Ein- und Aushängen, inkl. umlaufendem Bürstenkeder.
Seitliche Lagerung über vier Federstifte in Befestigungsbohrungen innerhalb der Führungsschiene 55-47. Die Führungsschiene ist eigens hierfür mit einem zusätzlichen Profil aus Aluminium ausgestattet. Das Ein- und Aushängen erfolgt über Federstifte.

Behang

Material:	siehe Insektenschutz-Rollo

Gaze nach außen angeordnet.

Profile

Material:	Aluminium, stranggepresst
Maße (BxH):	Rahmenprofil 12,5x30 mm
Oberfläche:	pulverbeschichtet

Farben

Aluminiumteile:	wie Kasten
Gaze:	schwarz, hochtransparent

Ab 1500 mm Profillänge des Festrahmens (Fertigbreite oder Fertighöhe des sich aus dem Rollladen ergebenden Festrahmen-Maßes) wird standardmäßig eine mittige, stützende Sprosse eingesetzt. Zusätzliche Sprossen oder abweichende Sprossenposition optional möglich.
Optional sind auch andere Festrahmentypen lieferbar (Klärung über Anwendungstechnik erforderlich).

Insektenschutz-Drehrahmen (optional)

(nur in Verbindung mit 4-seitig geschlossenem Kasten)
1- oder 2-flügelige Ausführung mit umlaufendem Montagerahmen. Der Drehrahmen öffnet nach außen. Inklusive integrierter Schließhilfe und umlaufendem Bürstenkeder.

Bedienung:	bis zu einer Rahmenhöhe von 1800 mm durch Griff; darüber Bedienung durch Quersprosse mit integrierter Griffleiste

Behang

Material:	WAREMA VisionAir-Gaze aus kunststoffummanteltem Fiberglas-Gewebe

Profile

Material:	Aluminium, stranggepresst
Maße (BxH):	Rahmenprofil 12,5x30 mm und 12,5x28 mm; Quersprosse mit integrierter Griffleiste 10x52 mm
Oberfläche:	pulverbeschichtet

Farben

Aluminiumteile:	wie Kasten
Gaze:	schwarz, hochtransparent
Kunststoffteile:	weiß, grau oder schwarz

Für spezielle Anforderungen sind optional auch Sondergazen lieferbar wie Pollenschutz-Gaze, Feinstaub-Gaze, verschleißfeste Gaze oder Edelstahl-Gaze A2.
Hinweis: Die integrierten Lösungen bieten erhöhten Schutz vor Insekten.
Bitte beachten Sie die Details zu Insektenschutz-Rollos und -Drehrahmen ab Seite 64.
Optional ist auch eine Ausführung als Insektenschutz-Pendeltür oder -Plissee möglich. Details siehe ab Seite 72.

Farben

Pulverbeschichtung der Aluminiumteile (außer Rollladenpanzer) mit chromfreier Vorbehandlung nach gültiger RAL CLASSIC-Farbkarte (ausgenommen Tarn- und Leuchtfarben) oder in sechs DB-Farben sowie acht Strukturfarben (W4914 – W4921), vier eloxalähnliche Farben (WC31 – WC34) und weiteren Farben gemäß WAREMA Farbwelt (in WAREMA Farbspezifikation), detaillierte Informationen siehe Kapitel „Allgemein“. Wahlweise auch in eloxiert C0 (farblos) möglich.
Abweichende Farbspezifikationen, Sonderfarben oder Farb-Eloxal sind auf Anfrage und gegen Mehrpreis lieferbar.
Rollladenpanzer gemäß WAREMA Farbkarte für Rollladenprofile.

Zubehör (optional)

- **Minimax-Führungsschienen** Details siehe Seite 88.
- **Sturzdämmung** Details siehe Seite 92.
- **Aussteller** Details siehe Seite 89.
- **Sicherheitspaket** Details siehe Seite 136.
- **Verriegelung** integriert in flache Endschiene; Details siehe Seite 115.

Baugrenzwerte
Vorbau-Rollladen V10

Nutzen Sie für die Planung der Sonnenschutzanlagen auch unser kostenloses Planungsprogramm unter www.sonnenschutzplaner.de – hier können Sie das Produkt konfigurieren und eine technische Zeichnung zur Integration in Ihre Pläne erzeugen.
Einbaubeispiele für unterschiedliche Wandaufbauten zur Beratung finden Sie in unserer Anwendungsbroschüre Rollladen.

Rollladenpanzer		Grenzwerte[1]			Bedienarten und max. Flächen in m²												
						Gurt				Kurbel			Motor				
		max. Breite in mm	max. Höhe in mm	max. Fläche Einzel-anlage in m²	Schnur	Gurt innenliegend	Gurt mit ausziehbarer Gurtscheibe	Übersetzungsgetriebe für Gurt	Kurbelwickler für Gurt	Kurbel innenliegend, Typ 1	Kurbel innenliegend, Typ 2	Kurbel mit ausziehbarem Getriebe	Basismotor	EWFS Funkmotor	WMS Funkmotor	Akku-Modul UP	Solar-Antrieb[2]
Vorbau-Rollladen V10																	
A 36	Konstruktionsbedingt				2,0	4,0	3,0	8,0	6,0	5,0	8,0	3,0					
	DIN EN 13659 Kl. 1	3000	3500	7,0	1,0	2,0	2,0	4,0	3,0	5,0	8,0	3,0		18,0		6,1	3,5
	DIN EN 13659 Kl. 2				0,5	1,0	1,0	2,0	1,5	3,0	5,5	3,0					
A 44	Konstruktionsbedingt				1,5	4,0	3,0	7,0	6,0	5,0	8,0	3,0					
	DIN EN 13659 Kl. 1	3500	2900	10,0	1,0	2,0	2,0	4,0	3,0	5,0	8,0	3,0		17,0		5,4	-
	DIN EN 13659 Kl. 2				0,5	1,0	1,0	2,0	1,5	2,5	4,5	2,5					
S 37	Konstruktionsbedingt				-	-	-	-	-	-	2,9	-					
	DIN EN 13659 Kl. 1	3000	2800	7,0	-	-	-	-	-	-	2,9	-		7,0		2,3	-
	DIN EN 13659 Kl. 2				-	-	-	-	-	-	2,0	-					
K 36	Konstruktionsbedingt				1,5	4,0	3,0	7,0	6,0	5,0	8,0	3,0					
	DIN EN 13659 Kl. 1	2000	3000	3,2	1,0	2,0	2,0	4,0	3,0	5,0	8,0	3,0		9,6		5,9	3,2
	DIN EN 13659 Kl. 2				0,5	1,0	1,0	2,0	1,5	2,5	4,5	2,5					
V 36	Konstruktionsbedingt				1,5	4,0	3,0	7,0	6,0	5,0	8,0	3,0					
	DIN EN 13659 Kl. 1	2200	3000	4,0	1,0	2,0	2,0	4,0	3,0	5,0	8,0	3,0		12,0		5,9	-
	DIN EN 13659 Kl. 2				0,5	1,0	1,0	2,0	1,5	2,5	4,5	2,5					
Insektenschutz-Rollo		2000	2500	5,0													
Insektenschutz-Drehrahmen[3]		1300	2700	2,7													
min. Bestellbreite in mm					500								640	660		570	550
min. Bestellbreite Insektenschutz-Rollo in mm (mit Soft-Raise-Funktion)					710												-
min. Bestellbreite Insektenschutz-Rollo in mm (ohne Soft-Raise-Funktion)					530								640	660		570	-

[1] *Diese Werte gelten nicht bei V10 mit Solar-Antrieb*
[2] *Bitte beachten Sie zu Solar-Antrieb auch die weiteren technischen Informationen ab Seite 52.*
[3] *Insektenschutz-Drehrahmen einflügelig, bei zweiflügeligen verdoppeln sich die maximalen Breiten bzw. Flächen*

Beachten Sie zur Ermittlung der maximalen Flächen bitte das jeweilige Flächendiagramm.
Informationen zu Windwiderstandsklassen finden Sie auf der Folgeseite sowie auf Seite 22.

Hinweise:
- Es können maximal 3 Behänge gekuppelt werden.
- Bei Rollladen mit Profil S 37 sind weder Kupplungen noch durchgehende Kästen möglich.
- Ab einer Bestellbreite von 1500 mm empfehlen wir eine zusätzliche Kastenbefestigung. Details siehe Seite 91.

Vorbau-Rollladen V10

Maximale Bestellhöhen je Kastengröße in mm

Kasten-größe	Rollladenprofil				
	A 36	A 44	S 37	K 36	V 36
14,5	1900 (1850)	1100	1700	1900 (1850)	1900
16,5	2750 (2600)	1700	2400	2650 (2600)	2650
18,5	3250 (2750)	2350	2800	3000 (2750)	3000
20,5	3500 (2750)	2900	2800	3000 (2750)	3000

Hinweis:
- Die Werte in Klammern beziehen sich auf Solar-Antrieb. Weitere Informationen dazu siehe Seite 52.
- Kastengröße 20,5 bei Einsatz der Minimax-Führungsschienen nicht möglich.

Max. Bestellbreite je Windwiderstandsklasse

Beschreibung der Grundlagen zu Windwiderstandsklassen siehe ab Seite 22.
Die nachfolgende Tabelle zeigt für die einzelnen Rollladenprofile und die jeweils eingesetzte Führungsschiene die maximale Breite die je Windwiderstandsklasse erreicht wird.

Rollla-denpan-zer	max. Bestellbreite des Rollladens je Windwiderstandsklasse in mm							gültig bei Einsatz der Führungsschiene Vorbau V10		
	0	1	2	3	4	5	6	55-48	55-52	37-48
A 36	3000	2780	2705	2560	2265	1825	1500	●	●	●
A 44	3500	3295	3200	3010	2625	2055	1600	●	●	●
S 37	–	–	–	3000	2790	2375	1820	●	●	●
K 36	2000	1750	1600	1400	1200	1000	900	●	●	●
V 36	2200	2155	2065	1890	1535	1010	900	●	●	●

Tab. 7: Max. Bestellbreite Rollladen je Windwiderstandsklasse bei Vorbau-Rollladen

Hinweise:
- Für das Insektenschutz-Rollo gilt Windwiderstandsklasse 1.
- Windwiderstandsklassen zu den verstärkten Führungsschienen des Sicherheitspakets finden Sie auf Seite 136.

Flächendiagramm
Vorbau-Rollladen V10

Maximale Maße für Einzelflächen V10 mit Rollladenpanzer aus Kunststoff in mm

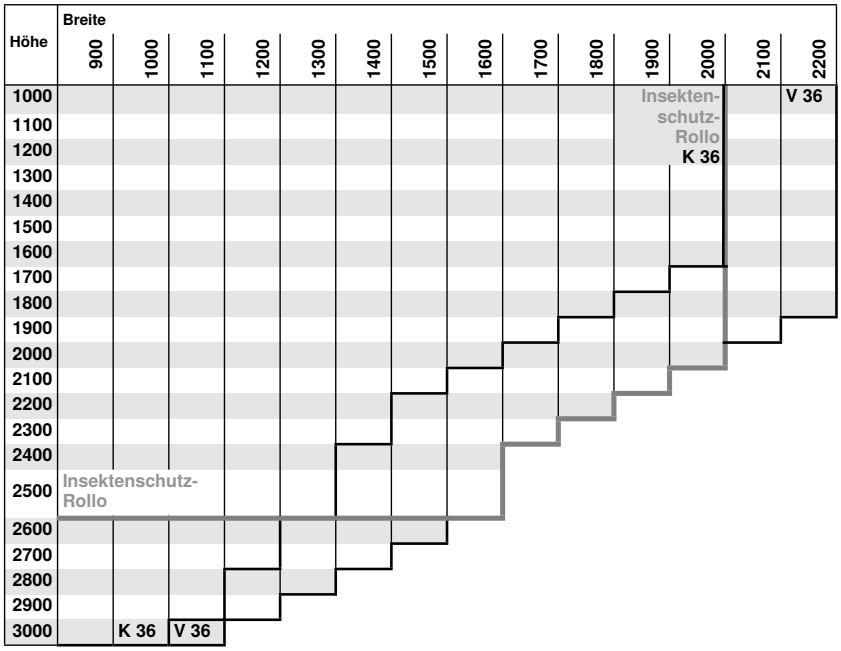

Maximale Maße für Einzelflächen V10 mit Rollladenpanzer aus Aluminium in mm

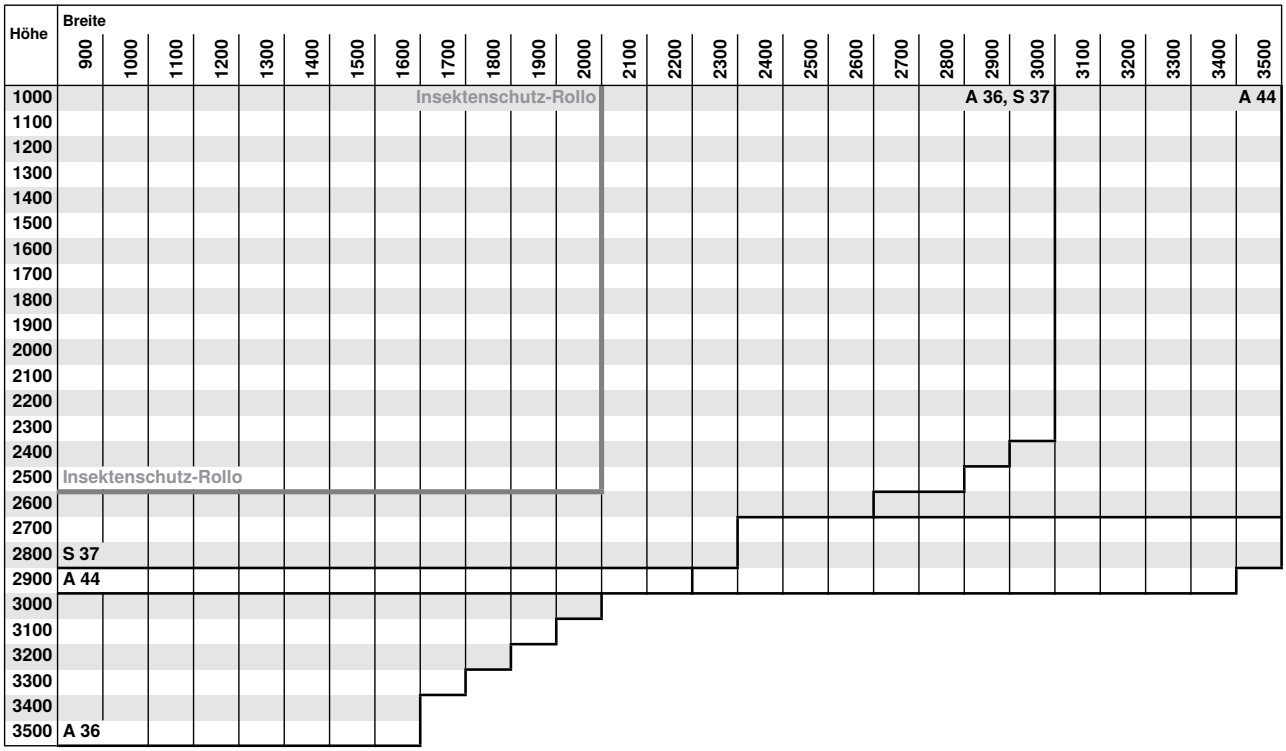

Bitte beachten Sie bei der Prüfung der maximalen Flächen auch die Windwiderstandsklassen ab Seite 22.

Vorbau-Rollladen V10

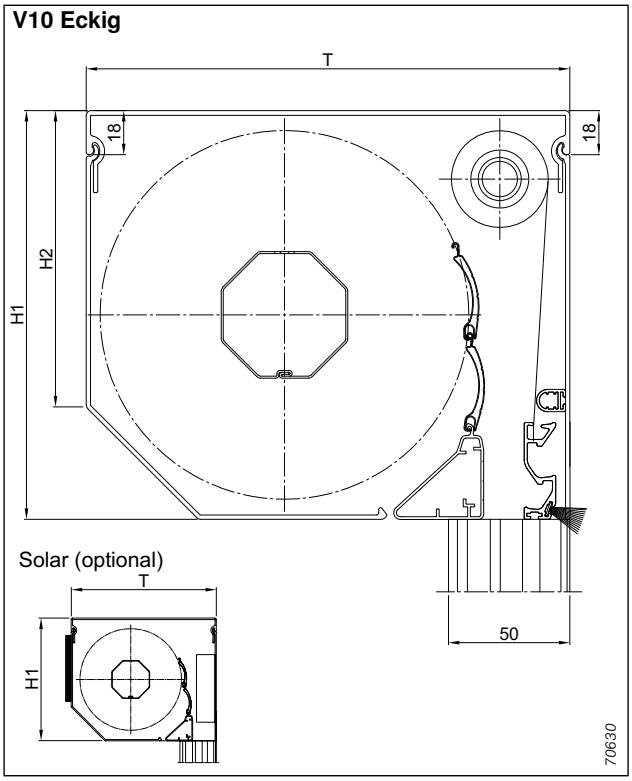

Abb. 19: Kastenabmessungen V10 Eckig

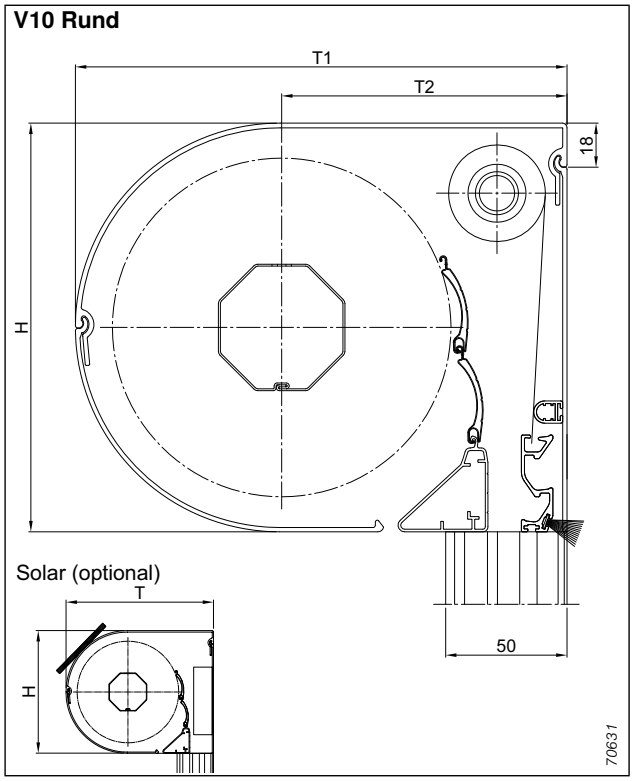

Abb. 20: Kastenabmessungen V10 Rund

Kasten-größe	Abmessungen in mm		
	H1	H2	T
14,5	149	108	180
16,5	169	123	200
18,5	189	137	220
20,5	209	151	240

Hinweise:

- Standardmäßig 4-seitig geschlossen, max. Breite 6000 mm
- Optional 3-seitig geschlossen, max. Breite 3000 mm
- Gehrungsschnitte möglich (in Verbindung mit 4-seitig geschlossenem Kasten)
- Abweichende max. Maße bei Ausführung mit integriertem Insektenschutz und Solar-Antrieb siehe Tabelle Seite 48.

Kasten-größe	Abmessungen in mm		
	H	T1	T2
14,5	149	183	106
16,5	169	203	116
18,5	189	223	126
20,5	209	243	136

Hinweise:

- Wie bei V10 Eckig

Vorbau-Rollladen V10

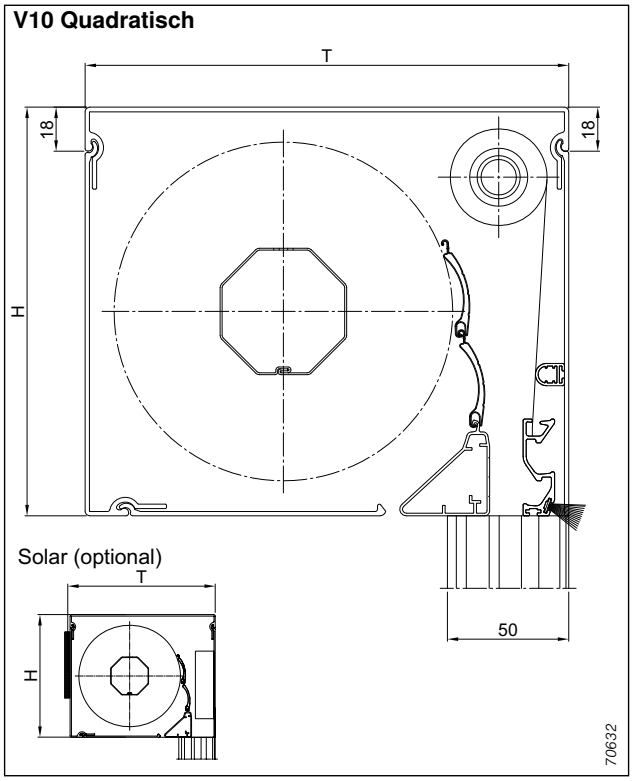

Abb. 21: Kastenabmessungen V10 Quadratisch

Kasten-größe	Abmessungen in mm	
	H	T
14,5	149	180
16,5	169	200
18,5	189	220
20,5	nicht lieferbar	

Hinweise:

– Wie bei V10 Eckig

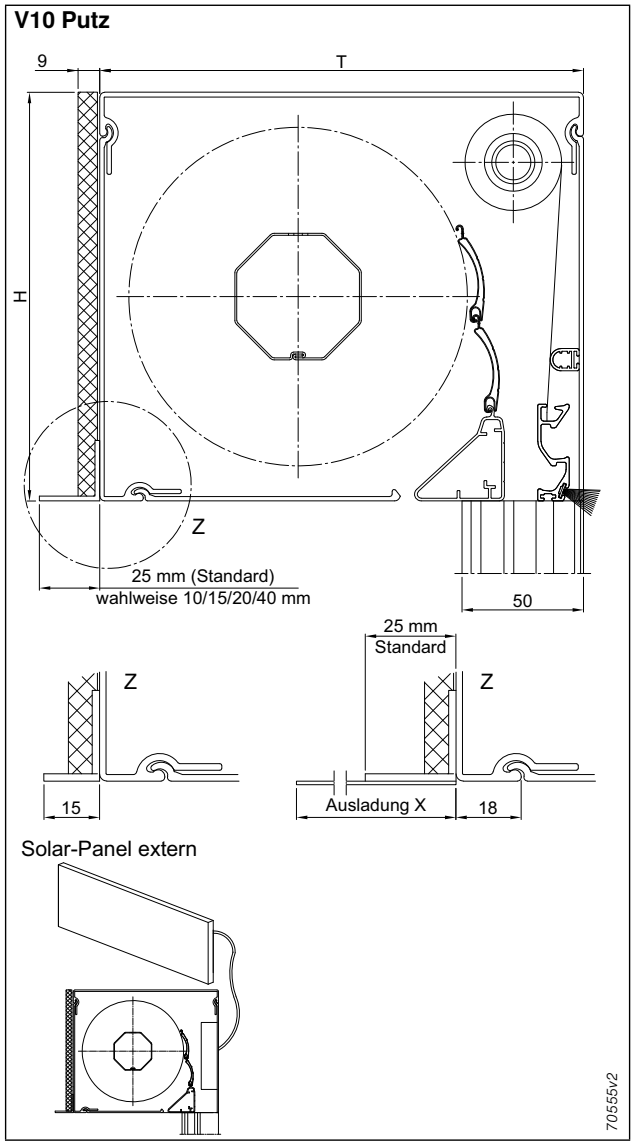

Abb. 22: Kastenabmessungen V10 Putz

Maße H und T je Kastengröße siehe Tabelle V6 Quadratisch (unter Abb. 21)

Hinweise zu Kastenform Putz:

– Wie bei V10 Eckig
– Solar-Antrieb (optional): Solar-Panel wird lose mitgeliefert. Montage erfolgt bauseitig
– Kasten inkl. Revisionsblende, Putzträgerprofil und Putzstücke pulverbeschichtet
– Die Ausladung des Putzträgerprofils beträgt im Standard 25 mm (wahlweise auch in 10, 15, 20 oder 40 mm lieferbar). Zwischengrößen sind auf Anfrage möglich.
– bei einem Wärmedämm-Verbundsystem (WDVS) sollte die Ausladung des Putzträgerprofils auf 15 mm (siehe Abb. 22) festgelegt werden. Bitte bei Bestellung angeben.
– das Putzträgerprofil dient als optischer Abschluss, es ist nicht zur Aufnahme von Lasten aus der Dämmung geeignet

Ausrichtung

Bei der Anlagenplanung ist besonders darauf zu achten, dass am Montageort des Rollladens keine Beeinträchtigungen, wie nachfolgend beschrieben, vorhanden sind.
Als Faustregel gilt: aus dem Blickwinkel des Solar-Panels muss direkt der Himmel zu sehen sein.

Bei Ausrichtung Nord, Nord-West und Nord-Ost sollte darauf geachtet werden, dass das Solar-Panel in alle Richtungen frei zum Himmel steht.
Der mögliche Einstrahlungsbereich sollte mindestens 60° betragen.

Idealzustand – Ausrichtung: Süd, West, Süd-West, Süd-Ost und Ost

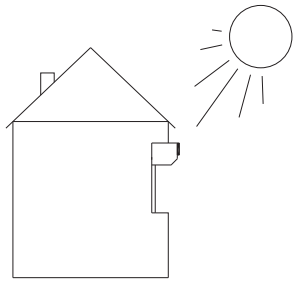

Möglicher Einstrahlungsbereich min. 60°

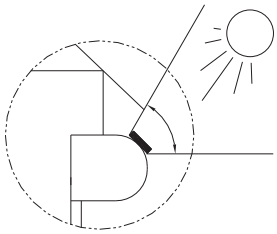

Nicht geeignete Montageorte (optional Solar-Panel extern an geeigneter Stelle montierbar)

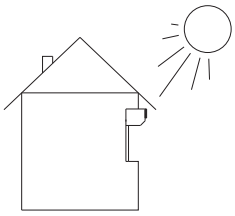

Große Dachüberstände, auch giebelseitig

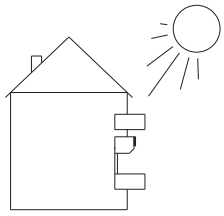

Balkone

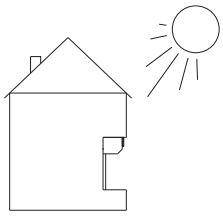

Tiefe Laibungen

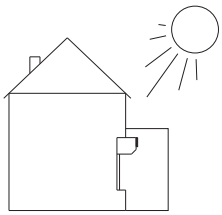

Glasvorbauten
(verwendetes Solar-Panel benötigt UV-Strahlung)

Festverglasung

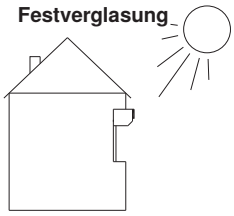

Rollladen vor Festverglasung
(kein Zugang für Notstromanschluss)

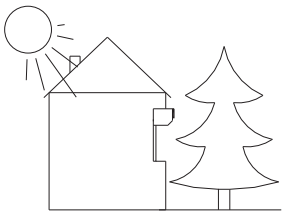

Keine Abdeckungen durch Bäume, Nachbargebäude, Sträucher, Strommasten, Sonnenschutz usw.

Lösungsvorschläge für Solar-Panel extern

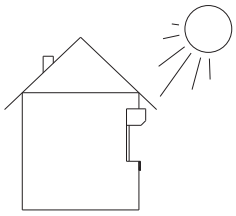

unterhalb des Fensters

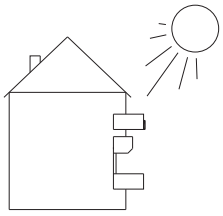

an der Balkonbrüstung

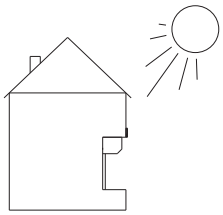

oberhalb des Fensters

Vorbau-Rollladen V10

Bitte beachten: Solar-Antrieb ist nur bei einer Ausführung **ohne** Insektenschutz möglich!

Baugrenzwerte

Rollladenpanzer	Grenzwerte			Bedienarten und max. Flächen in m²	
	max. Breite in mm	max. Höhe in mm	max. Fläche Einzelanlage in m²	Solar-Antrieb mit 1 Solar-Panel	2 Solar-Panels
Vorbau-Rollladen V10 mit Solar-Antrieb					
A 36	2200	2750	3,5	3,5	3,5
K 36	2000	2750	3,2	3,2	3,2
min. Bestellbreite in mm				550	1100

Hinweise:

- die minimale Breite darf nicht unterschritten werden, da das Solar-Panel über seine Breite beidseitig 25 mm auf dem Kasten eingerückt sein muss!
- Behänge können nicht gekuppelt werden
- Die maximalen Maße für Einzelflächen sind zu beachten
- ein 2. Solar-Panel sorgt für ein schnelleres Erreichen der Ladekapazität (eine Erhöhung der max. Antriebsfläche ist hierdurch nicht gegeben)
- der Einsatz von Funk-Zeitschaltuhren in Verbindung mit Solar-Antrieb ist nicht möglich

Technische Daten

	min.	typ.	max.	Einheit
Versorgung				
Betriebsspannung (Stand-by)	11,2	12	13,8	V DC
Eigenstromverbrauch	0,3	0,6	1,3	mA DC
Ausgang				
Ausgangsspannung (aktiv)	11,2	12	13,8	V DC
Ausgangsstrom	0	2,1	3,5	A DC
Solar-Panel				
Spitzenleistung			5,0	W_{peak}
Leerlaufspannung	0		20,0	V
Nennspannung		17		V
Abmessungen Solar-Panel				
Länge		485		mm
Breite		82		mm
Dicke		6		mm
Umgebungsbedingungen				
Betriebstemperatur	-20	20	70	°C
Lagertemperatur	-20		70	°C
Luftfeuchte (nicht kondensierend)	10	40	80	$\%F_{rel}$
Motordaten				
Versorgungsspannung		12		V DC
Leistung		32		W
Nennstrom		2,7		A DC
Zugkraft			10	Nm

Allgemeine Hinweise:

- in Verbindung mit Solar-Antrieb ist der Einsatz eines Insektenschutz-Rollos nicht möglich
- in Verbindung mit Solar-Antrieb sind ausschl. pulverbeschichtete Oberflächen möglich (kein Eloxal)!
- Bei Solar-Antrieb wird generell die Führungsschiene 55-52 mm eingesetzt
- Der Motor befindet sich immer auf der entgegengesetzten Seite des Solar-Panels
- bei externer Montage des Solar-Panels: die verlängerte Leitung ist nicht UV-beständig. Wir empfehlen die Verlegung innerhalb eines Kabelkanals.

Solarversorgte Steuerung
- So konzipiert, dass der Vorbau-Rollladen mit Solar-Antrieb auch bei durchschnittlichen Lichtverhältnissen (bewölkter Himmel) min. 2x pro Tag bedient werden kann.
- Engpässe möglich, bei sehr langen Schlechtwetterperioden
- Bedienung durch EWFS Wandsender

Aufladung des Akkus
- Die Aufladeleistung ist abhängig von der direkten Sonneneinstrahlung und deren Dauer.
- Je höher die direkte Sonneneinstrahlung, desto höher die Aufladeleistung

Optional zweites Solar-Panel
Bei häufig geplanter Nutzung oder ungünstiger Ausrichtung des Rollladens empfiehlt es sich ein zweites Solar-Panel anzubringen:
- Die Aufladeleistung wird dadurch verdoppelt
- Nachträglicher, externer Einbau (d. h. nicht am Element) möglich

Interne Schutzfunktion
- Setzt bei geringer Aufladung des Akkus ein
- Rollladen fährt nur dann „Tief“, wenn ausreichend Energie zur Verfügung steht, um nach „Tief“ auch „Hoch“ fahren zu können
- Die Steuerung gewährleistet ebenfalls einen Überladeschutz des Akkus.

Notstromversorgung
- Über separates Netzteil möglich, die Bedienung des Rollladens erfolgt weiterhin über EWFS Wandsender
- Netzteil ist nicht zum Aufladen des Akkus geeignet
- Netzteil muss separat bestellt werden

Pflege und Wartung
Das Solar-Panel sollte frei von starken Verschmutzungen sein, um die Betriebssicherheit zu garantieren.

Ansicht Kastenunterseite

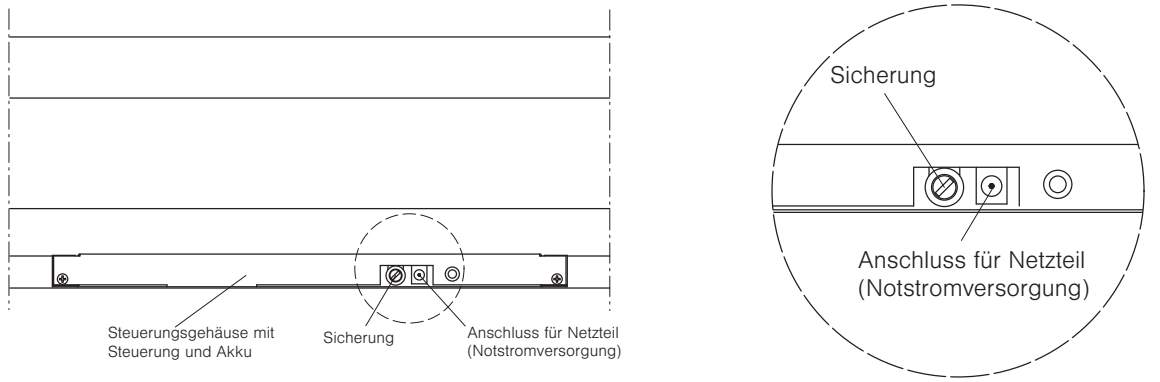

Abb. 23: Ansicht Kastenunterseite

Detail Solar-Panel

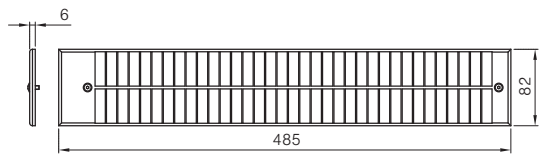

Abb. 24: Detail Solar-Panel

Montagewinkel Solar-Panel (für externe Befestigung)

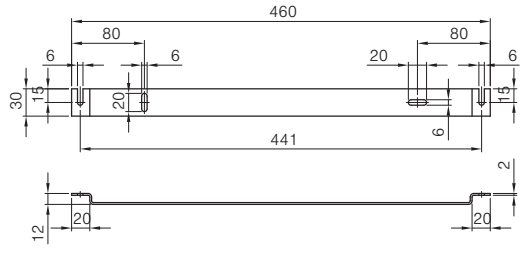

Abb. 25: Montagewinkel Solar-Panel (für externe Befestigung)